# DGCB-GF

## Привод бесштоковый с направляющей скольжения

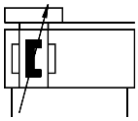

### Описание

- Привод имеет компактную конструкцию – длина привода почти равна длине рабочего хода;
- Длина рабочего хода до 1 500 мм;
- Поршень привода имеет механическую связь с кареткой, что обеспечивает жёсткость конструкции и высокую нагрузочную способность привода;
- Высокий ресурс благодаря регулируемому пневматическому демпфированию

### Система обозначений

□ - □ - □ - □ - □ - □

**Серия**
DGCB

**Тип направляющей**
GF Направляющая скольжения

**Диаметр поршня**
25 25 мм
32 32 мм
40 40 мм

**Рабочий ход (мм)**
10 10 мм
… …
1500 1 500 мм

**Тип демпфирования**
PPV Регулируемое пневматическое

**Опрос положения**
A С помощью датчиков

**Пример заказа:** серия DGCB, диаметр поршня 25 мм, рабочий ход 500 мм, с направляющей скольжения, с опросом положения.
Код заказа: **DGCB-GF-25-500-PPV-A**

### Технические характеристики

| Основные характеристики | DGCB-GF-25… | DGCB-GF-32… | DGCB-GF-40… |
|---|---|---|---|
| Тип | Двустороннего действия | | |
| Рабочая среда | Сжатый воздух по ISO 8573-1:2010 [7:-:-] | | |
| Рабочее давление, МПа | 0,2 … 0,8 | | |
| Рабочая температура, °C | -5 … +60 | | |
| Тип направляющей | Направляющая скольжения | | |
| Рабочий ход, мм | 10 … 1 500 | | |
| Пневматическое присоединение | G1/8 | | G1/4 |
| Максимальная скорость, м/с | 3 | | |
| Положение монтажа | Любое | | |
| Тип демпфирования | Регулируемое пневматическое | | |

| Усилие, Н | DGCB-GF-25… | DGCB-GF-32… | DGCB-GF-40… |
|---|---|---|---|
| Теоретическое усилие при 0,6 МПа | 295 | 483 | 754 |


Все права защищены

## Нагрузочные характеристики

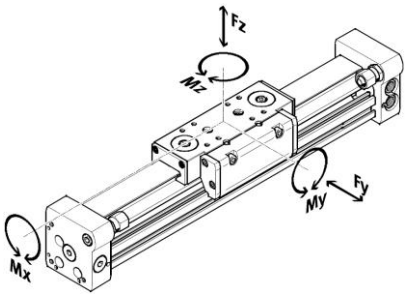


| Допустимые Усилия (Н) и Моменты (Н*м) | DGCB-...-25 | DGCB-...-32 | DGCB-...-40 |
|---|---|---|---|
| Fy макс. | 576 | 810 | 1 242 |
| Fz макс. | 1 170 | 1 620 | 1 800 |
| | | | |
| Mx макс. | 7,6 | 13,5 | 25,2 |
| My макс. | 36 | 63 | 99 |
| Mz макс. | 18 | 29,7 | 48,6 |

**Внимание!** Указанные усилия и моменты приложены к середине каретки. Эти значения превышать нельзя. Во время движения необходимо учитывать динамические усилия. Особое внимание нужно уделять фазе демпфирования.

Если привод одновременно нагружен несколькими указанными усилиями и моментами, то кроме соблюдения максимальных значений должны выполняться следующие условия:

$$\frac{Fy}{Fy_{max.}} + \frac{Fz}{Fz_{max.}} + \frac{Mx}{Mx_{max.}} + \frac{My}{My_{max.}} + \frac{Mz}{Mz_{max.}} \leq 1$$

## Основные размеры

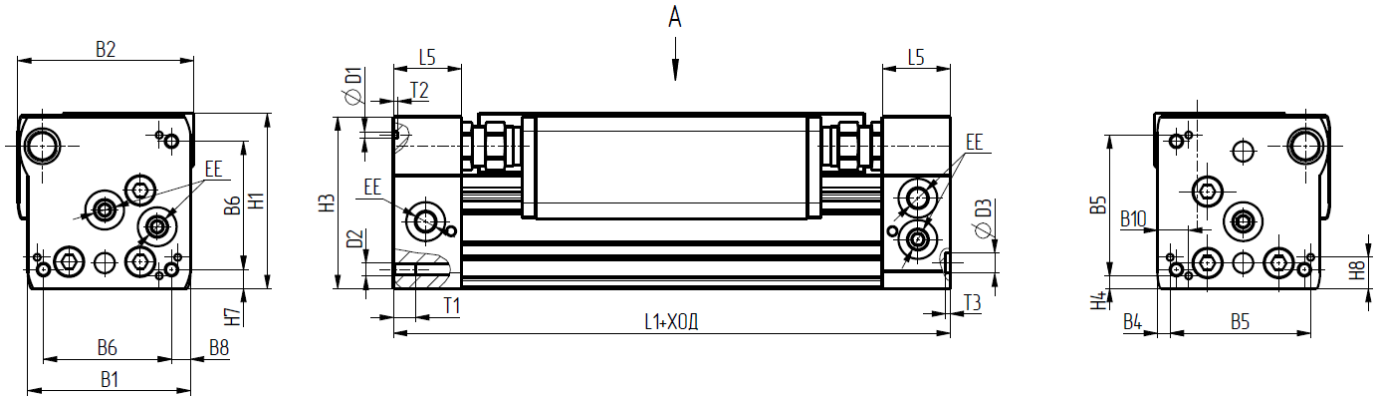


| Модель | B1 | B2 | B4 | B5 | B6 | B8 | B10 | D1 | D2 | D3 | EE |
|---|---|---|---|---|---|---|---|---|---|---|---|
| DGCB-GF-25 | 59,8 | 66 | 12,7 | 30 | 42 | 6,7 | 3,5 | 3 | M5 | 9 | G1/8 |
| DGCB-GF-32 | 73 | 79 | 5,7 | 63,1 | 57,5 | 8,5 | 14 | 3 | M6 | 9 | G1/8 |
| DGCB-GF-40 | 91 | 98,5 | 17,2 | 55 | 65 | 12,2 | 8 | 4 | M6 | 9 | G1/4 |

| Модель | H1 | H3 | H4 | H7 | H8 | L1 | L5 | T1 | T2 | T3 |
|---|---|---|---|---|---|---|---|---|---|---|
| DGCB-GF-25 | 68 | 67 | 13,7 | 7,7 | 3,5 | 200 | 24,5 | 17,5 | 2 | 2.1 |
| DGCB-GF-32 | 78,5 | 77 | 5,7 | 8,5 | 14 | 250 | 30,5 | 10 | 2 | 2.1 |
| DGCB-GF-40 | 99,5 | 97,5 | 17,2 | 12,2 | 8 | 300 | 33,5 | 15 | 3 | 2.1 |


Версия 03.2026
Все права защищены

## Основные размеры - Каретка

DGCB-GF-25

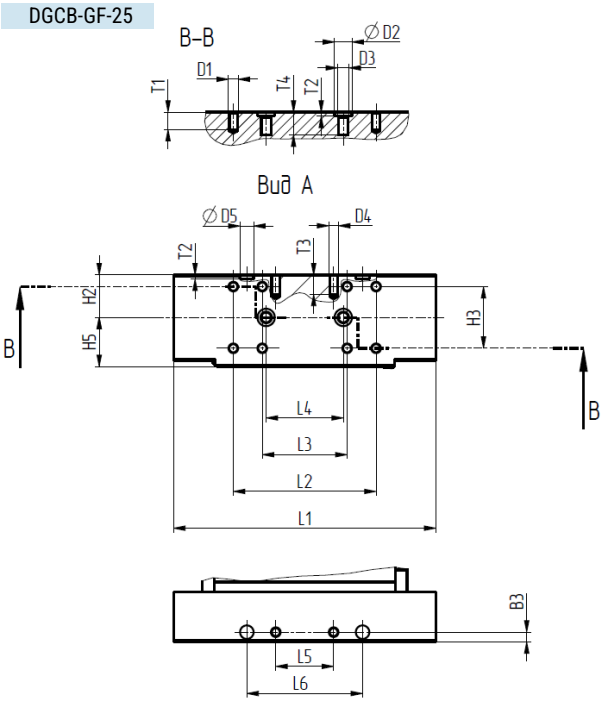


DGCB-GF-32

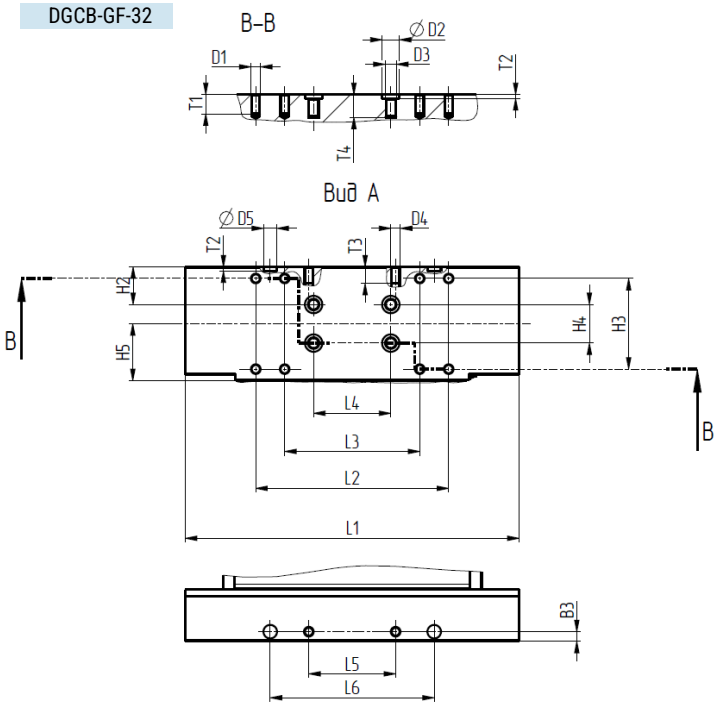


DGCB-GF-40

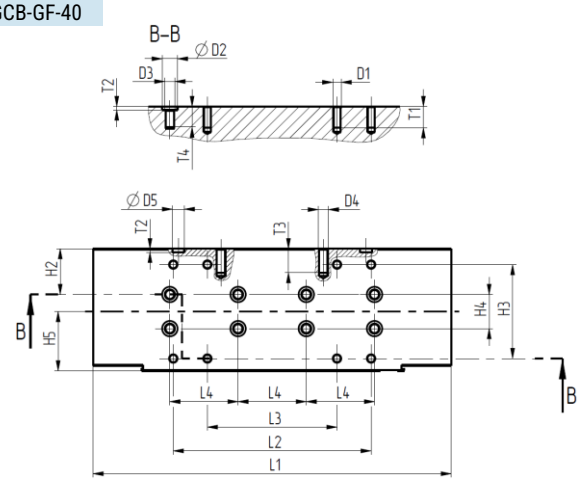


| Модель | B3 | D1 | D2 | D3 | D4 | D5 | H2 | H3 | H4 | H5 |
|---|---|---|---|---|---|---|---|---|---|---|
| DGCB-GF-25 | 5 | M5 | 9 | M6 | M5 | 7 | 22 | 32 | - | 25,5 |
| DGCB-GF-32 | 5 | M5 | 9 | M6 | M5 | 7 | 19,5 | 47 | 20 | 29,5 |
| DGCB-GF-40 | 7 | M5 | 9 | M6 | M6 | 7 | 26,8 | 55 | 20 | 34,7 |

| Модель | L1 | L2 | L3 | L4 | L5 | L6 | T | T2 | T3 | T4 |
|---|---|---|---|---|---|---|---|---|---|---|
| DGCB-GF-25 | 136 | 74 | 44 | 40 | 30 | 60 | 8,5 | 2,1 | 10 | 11,8 |
| DGCB-GF-32 | 173 | 100 | 70 | 40 | 45 | 85 | 10 | 2,1 | 8,5 | 11,8 |
| DGCB-GF-40 | 210 | 116 | 76 | 40 | 60 | 110 | 10 | 2,1 | 14 | 12,1 |




Все права защищены